VARINOX

Produktblatt

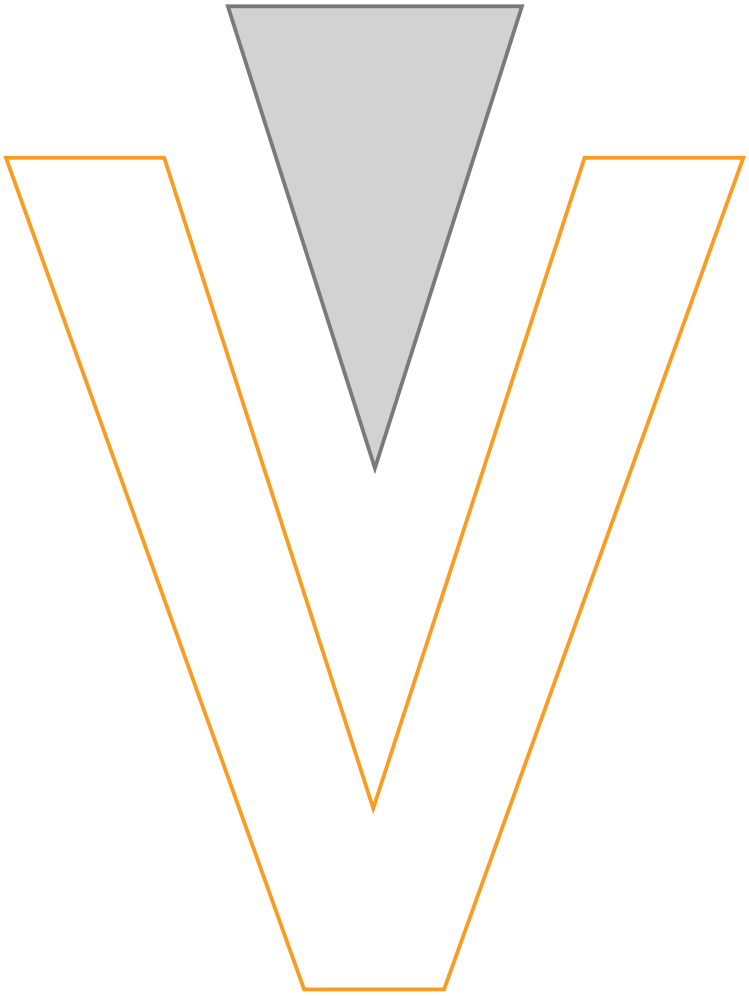

Reduzierstück konzentrisch

geschweißt, DIN EN 10253-4/B

aus Edelstahl

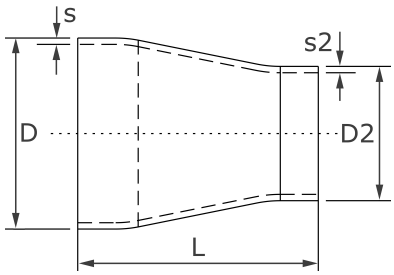

D	D2	s	s2	L	kg	Art.-Nr.
21,3	13,5	2,0	1,8	38	0,030	CR-021-013
21,3	17,2	2,0	1,8	38	0,040	CR-021-017
26,9	17,2	2,0	1,8	38	0,030	CR-026-017
26,9	21,3	2,0	2,0	38	0,042	CR-026-021
33,7	21,3	2,0	2,0	50	0,070	CR-033-021
33,7	21,3	2,6	2,0	50	0,090	CR-033-226
33,7	26,9	2,0	2,0	50	0,100	CR-033-026
33,7	26,9	2,6	2,3	50	0,100	CR-033-126
42,4	21,3	2,0	2,0	50	0,090	CR-042-021
42,4	21,3	2,6	2,0	50	0,140	CR-042-326
42,4	26,9	2,0	2,0	50	0,090	CR-042-026
42,4	26,9	2,6	2,3	50	0,120	CR-042-226
42,4	33,7	2,0	2,0	50	0,120	CR-042-033
42,4	33,7	2,6	2,6	50	0,120	CR-042-126
48,3	21,3	2,0	2,0	64	0,140	CR-048-021
48,3	26,9	2,0	2,0	64	0,140	CR-048-026
48,3	26,9	2,6	2,3	64	0,200	CR-048-326
48,3	33,7	2,0	2,0	64	0,140	CR-048-033
48,3	33,7	2,6	2,6	64	0,170	CR-048-226
48,3	42,4	2,0	2,0	64	0,140	CR-048-042
48,3	42,4	2,6	2,6	64	0,170	CR-048-126
60,3	21,3	2,0	2,0	76	0,250	CR-060-021
60,3	26,9	2,0	2,0	76	0,230	CR-060-026
60,3	33,7	2,0	2,0	76	0,260	CR-060-033
60,3	33,7	2,9	2,6	76	0,300	CR-060-329
60,3	42,4	2,0	2,0	76	0,230	CR-060-042
60,3	42,4	2,9	2,6	76	0,300	CR-060-229
60,3	48,3	2,0	2,0	76	0,210	CR-060-048
60,3	48,3	2,9	2,6	76	0,300	CR-060-129
76,1	33,7	2,3	2,0	90	0,340	CR-076-033
76,1	42,4	2,3	2,0	90	0,340	CR-076-042
76,1	42,4	2,9	2,6	90	0,400	CR-076-329
76,1	48,3	2,3	2,0	90	0,340	CR-076-048
76,1	48,3	2,9	2,6	90	0,500	CR-076-229
76,1	60,3	2,3	2,0	90	0,360	CR-076-060
76,1	60,3	2,9	2,9	90	0,400	CR-076-129
88,9	33,7	2,6	2,0	90	0,400	CR-088-033
88,9	42,4	2,3	2,0	90	0,450	CR-088-042
88,9	48,3	2,3	2,0	90	0,420	CR-088-048
88,9	48,3	3,2	2,6	90	0,550	CR-088-332
88,9	60,3	2,3	2,0	90	0,420	CR-088-060
88,9	60,3	3,2	2,9	90	0,600	CR-088-232
88,9	76,1	2,3	2,3	90	0,500	CR-088-076

D	D2	s	s2	L	kg	Art.-Nr.
88,9	76,1	3,2	2,9	90	0,600	CR-088-132
114,3	48,3	2,6	2,0	100	0,560	CR-114-048
114,3	60,3	2,6	2,0	100	0,700	CR-114-060
114,3	60,3	3,6	2,9	100	0,900	CR-114-336
114,3	76,1	2,6	2,3	100	0,700	CR-114-076
114,3	76,1	3,6	2,9	100	0,920	CR-114-236
114,3	88,9	2,6	2,3	100	0,700	CR-114-088
114,3	88,9	3,6	3,2	100	0,920	CR-114-136
139,7	60,3	2,6	2,3	127	1,160	CR-139-060
139,7	76,1	2,6	2,3	127	1,120	CR-139-076
139,7	88,9	2,6	2,3	127	1,000	CR-139-088
139,7	114,3	2,6	2,6	127	1,200	CR-139-114
168,3	60,3	2,6	2,0	140	1,620	CR-168-060
168,3	76,1	2,6	2,3	140	1,500	CR-168-076
168,3	88,9	2,6	2,3	140	1,500	CR-168-088
168,3	114,3	2,6	2,6	140	1,420	CR-168-114
168,3	114,3	2,9	2,6	140	1,400	CR-168-114
168,3	139,7	2,9	2,9	140	1,600	CR-168-139
219,1	114,3	2,9	2,6	152	2,300	CR-219-114
219,1	139,7	2,9	2,9	152	2,360	CR-219-139
219,1	168,3	2,9	2,9	152	2,200	CR-219-168

Verfügbare Werkstoffe: 1.4307, 1.4571

Red. Stücke & Kappen › Konzenter › DIN EN 10253-4/B

Konzentrisches Reduzierstück

EN 10253-4 (ehemals DIN 2616)

Ausführung
Bauart B
W (welded) - aus geschweißten Rohren nach EN 10217-7
mit zylindrischen Enden
kaltumgeformt (gepresst)
geglüht
Oberfläche gebeizt
Werkstoffe 1.4307/304L - 1.4541 - 1.4571 - 1.4404/316L
Attest gem. EN 10204/3.1

Auslegedruck

Abmessung (D/d)	Stärke (s/s2)	Auslegedruck
21,3/ 17,2 mm	2,0/ 1,8 mm	141 bar
26,9/ 21,3 mm	2,0/ 2,0 mm	139 bar
33,7/ 21,3 mm	2,0/ 2,0 mm	109 bar
33,7/ 26,9 mm	2,0/ 2,0 mm	109 bar
42,4/ 21,3 mm	2,0/ 2,0 mm	86 bar
42,4/ 26,9 mm	2,0/ 2,0 mm	86 bar
42,4/ 33,7 mm	2,0/ 2,0 mm	86 bar
48,3/ 21,3 mm	2,0/ 2,0 mm	75 bar
48,3/ 26,9 mm	2,0/ 2,0 mm	75 bar
48,3/ 33,7 mm	2,0/ 2,0 mm	75 bar
48,3/ 42,4 mm	2,0/ 2,0 mm	75 bar
60,3/ 21,3 mm	2,3/ 2,0 mm	59 bar
60,3/ 26,9 mm	2,3/ 2,0 mm	59 bar
60,3/ 33,7 mm	2,0/ 2,0 mm	59 bar
60,3/ 42,4 mm	2,0/ 2,0 mm	59 bar
60,3/ 48,3 mm	2,0/ 2,0 mm	59 bar
76,1/ 33,7 mm	2,3/ 2,0 mm	46 bar
76,1/ 42,4 mm	2,3/ 2,0 mm	46 bar
76,1/ 48,3 mm	2,0/ 2,0 mm	46 bar
76,1/ 60,3 mm	2,0/ 2,0 mm	47 bar
88,9/ 33,7 mm	2,6/ 2,0 mm	36 bar
88,9/ 42,4 mm	2,6/ 2,0 mm	36 bar
88,9/ 48,3 mm	2,6/ 2,0 mm	36 bar
88,9/ 60,3 mm	2,0/ 2,0 mm	39 bar
88,9/ 60,3 mm	2,6/ 2,0 mm	39 bar
88,9/ 76,1 mm	2,0/ 2,0 mm	40 bar
88,9/ 76,1 mm	2,6/ 2,3 mm	45 bar
114,3/ 60,3 mm	2,0/ 2,0 mm	30 bar
114,3/ 88,9 mm	2,0/ 2,0 mm	31 bar
139,7/ 88,9 mm	2,0/ 2,0 mm	25 bar
139,7/ 114,3 mm	2,0/ 2,0 mm	25 bar
168,3/ 114,3 mm	2,0/ 2,0 mm	21 bar
168,3/ 139,7 mm	2,0/ 2,0 mm	21 bar
219,1/ 168,3 mm	2,0/ 2,0 mm	15 bar
273,0/ 168,3 mm	3,0 mm	18 bar
273,0/ 219,1 mm	3,0 mm	19 bar

Der Auslegedruck wurde ermittelt für den Werkstoff 1.4307 bei +20°C gemäß EN 10253-3, Typ A

Toleranzen

Grenzmaße für die Wanddicke [s]
≤ 4 mm - 12,5 % / + 20 %
> 4 mm - 12,5 % / + 15 %

Grenzmaße für den Durchmesser [D]
+/- 1,0 % oder +/- 0,5 mm, es gilt der jeweils höhere Wert (EN Toleranzklasse D2)

Grenzmaße für Baumaß [L]
≤ 219,1 = ± 2 mm
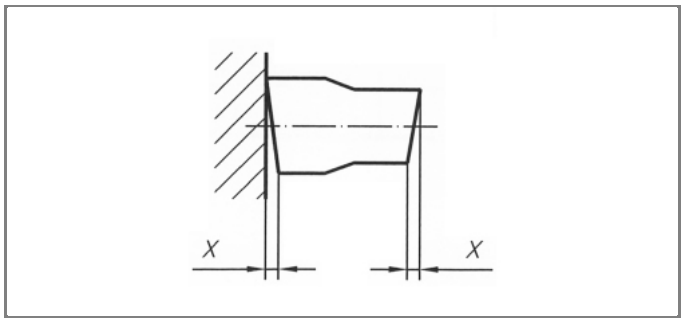
Grenzmaße für die Formstückgeometrie [X]
X = 1 % des Außendurchmessers oder 1 mm, es gilt der jeweils höhere Wert